РУКОВОДСТВО ПО УСТАНОВКЕ АВТОМАТИЧЕСКИХ ДВЕРЕЙ

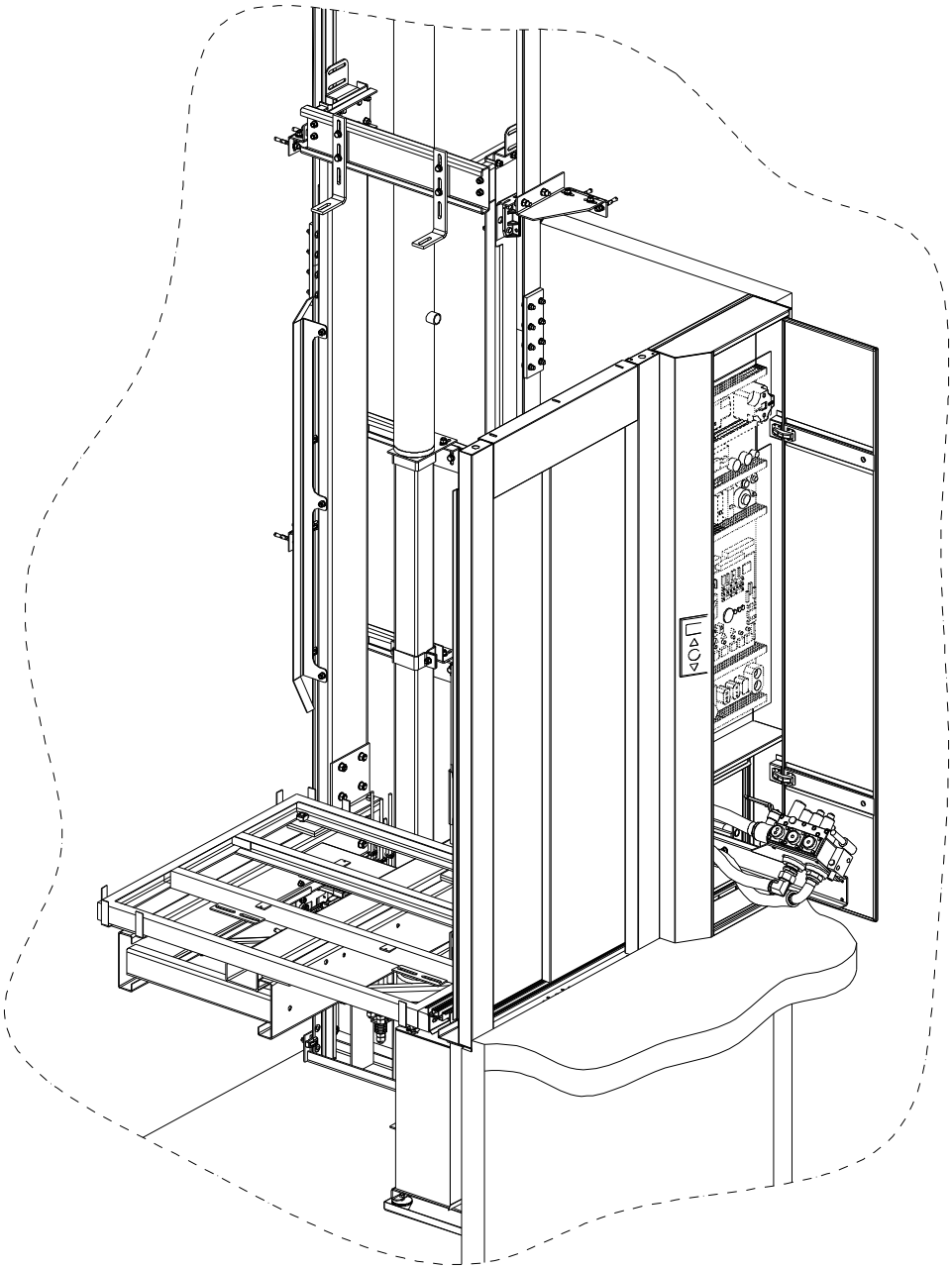

УСТАНОВКА БАЛКИ ПРИВОДА ДВЕРЕЙ КАБИНЫ

Настоящая методика одинакова для всех типов дверей кабины.

ø Закрепите кронштейны к направляющим рейкам на крыше кабины, а затем прикрепите балку к кронштейнам.

ø За счет эллипсов в кронштейнах и подготовленных отверстий в балке привода установите нижний торец балки на высоте 2220мм от пола. Расстояние от внешней стороной кабины до опорной поверхности балки привода должно составлять 30мм (рис. 1).

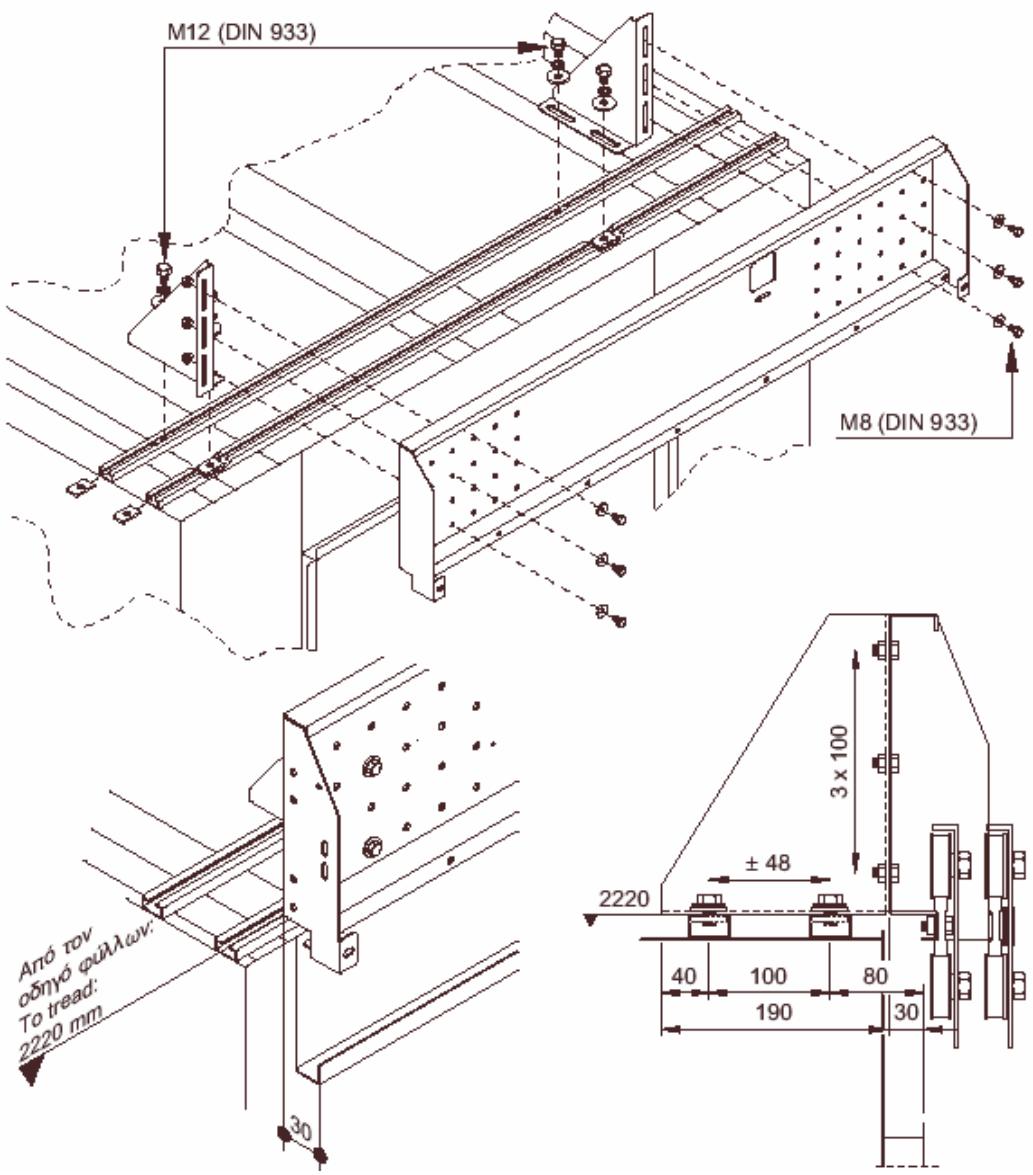

РИС. 1

УСТАНОВКА ПОРОГА ДВЕРЕЙ КАБИНЫ

Настоящая методика одинакова для всех дверей типов дверей кабины KLEFER - FERMATOR (рис. 2)

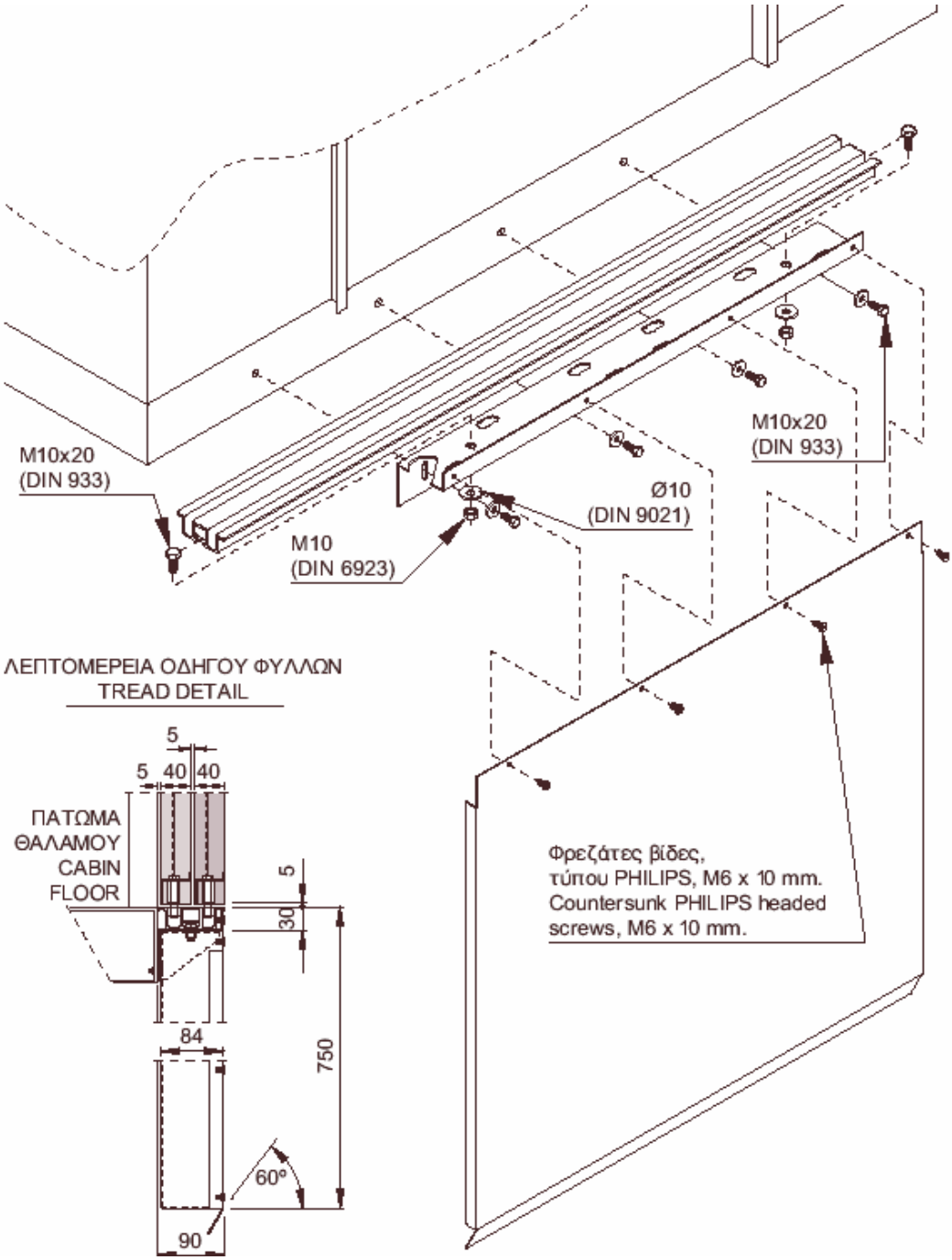

РИС. 2

РЕГУЛИРОВКА ПРОЁМА ДВЕРЕЙ КАБИНЫ ЦЕНТРАЛЬНОГО ОТКРЫВАНИЯ

Настоящая методика одинакова для всех типов дверей кабины центрального открытия.

ø Установите каретки створок медленного открывания в крайнем положении и убедитесь, что расстояние между ними равно СО (ширина проема) + 40мм, после чего затяните пластину.

ø Установите каретки створок быстрого открывания в открытом положении и затяните алюминиевые фиксаторы.

ø За счет эллипсов в упорах кареток можно регулировать ширину дверного проема. (рис. 3).

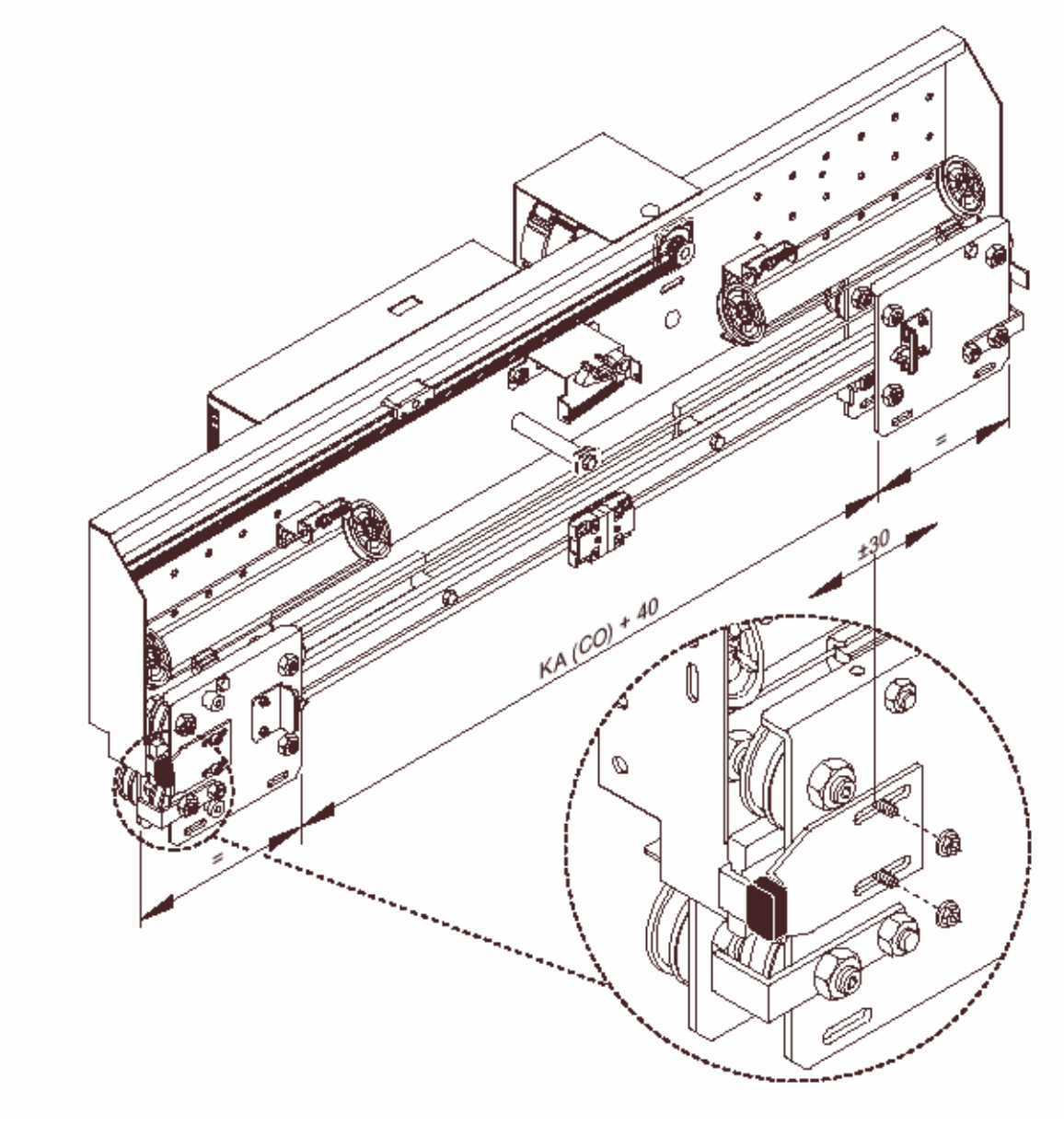

РИС. 3

РЕГУЛИРОВКА ПРОЁМА ТЕЛЕСКОПИЧЕСКИХ ДВЕРЕЙ КАБИНЫ

Настоящая методика одинакова для всех типов телескопических дверей кабины.

ø Установите каретки створок медленного открывания в крайнем положении и убедитесь, что расстояние между этими крайними точками равно СО + 15мм, после чего затяните пластину.

ø Установите каретки быстрого открывания в открытое положение и затяните алюминиевые фиксаторы.

ø За счет эллипсов в упорах кареток можно регулировать ширину дверного проема (рис. 4).

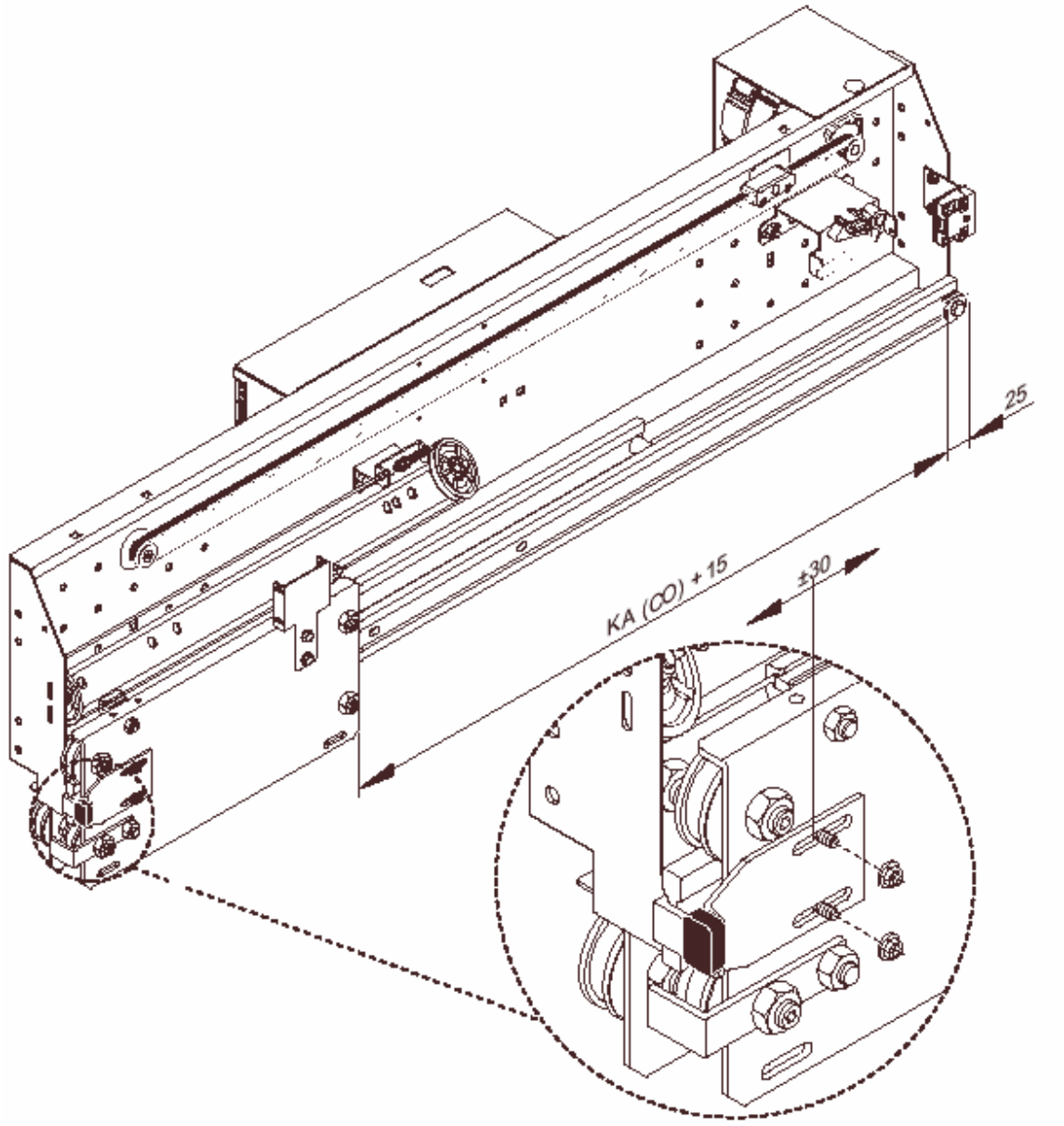

РИС. 4

РЕГУЛИРОВКА СТВОРОК ДВЕРЕЙ КАБИНЫ

Настоящая методика одинакова для всех дверей кабины центрального открывания.

- Как только створки будут размещены у соответствующих кареток, приподнимите их вровень с рамами. Затяните гайки, крепящие подвесные «серьги» створок к кареткам.
- Выровняйте створку с помощью гаек подвески так, чтобы створка встала строго параллельно боковой стойке дверного проема кабины.
- Проследите за тем, чтобы между порогом кабины и нижним торцом створки оставался зазор в 5мм.
- Ту же процедуру проделайте и с другими створками дверей кабины.

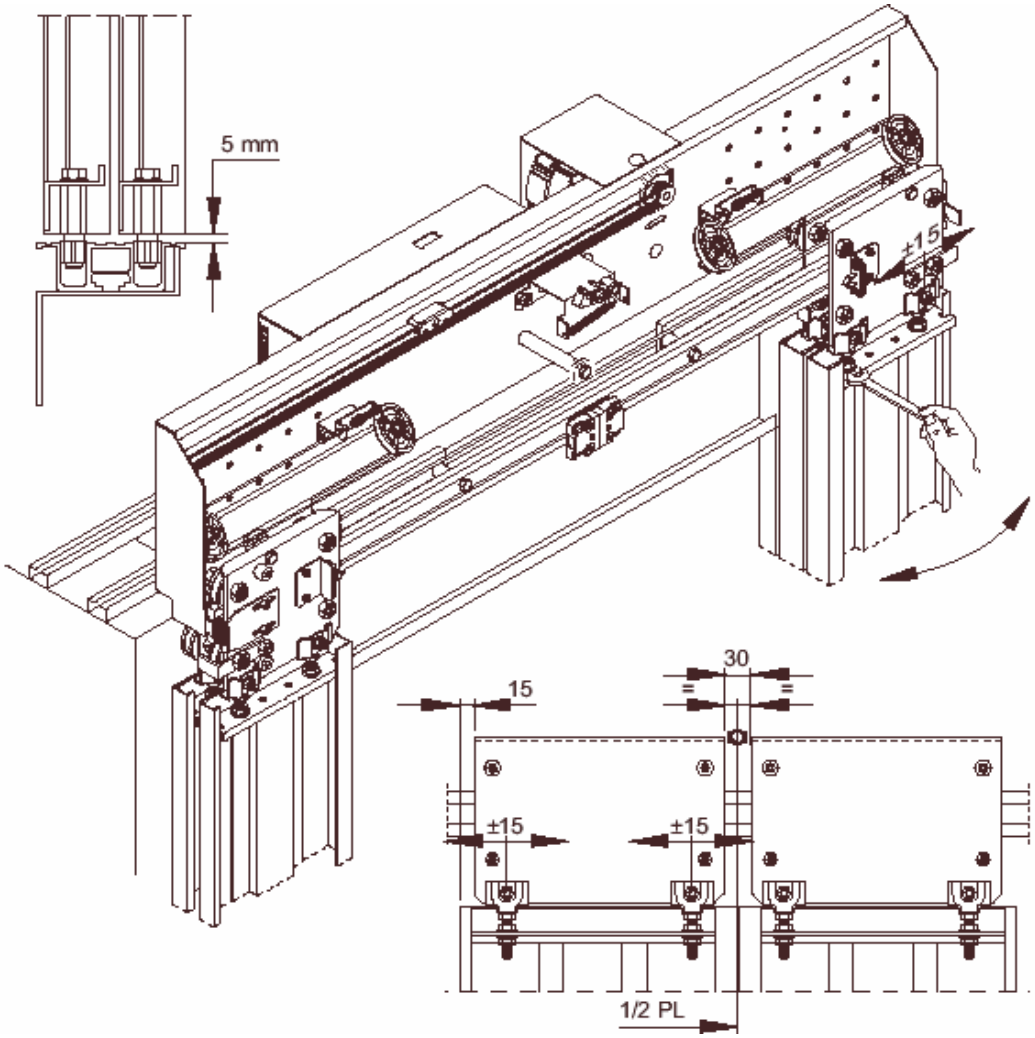

РИС. 5

ПРАВИЛЬНАЯ РЕГУЛИРОВКА СТВОРОК

Настоящая методика одинакова для всех дверей кабины и дверей шахты.

Правильным следует считать такое положение створок, когда они движутся параллельно порогу. В случае нарушения плавности движения створок необходимо выполнить следующие рекомендуемые операции:

- Ослабьте гайки, удерживающие башмачки створок и извлеките их.
- Установите створки параллельно порогу, в одной плоскости.
- Установите башмачки створок и затяните гайки.

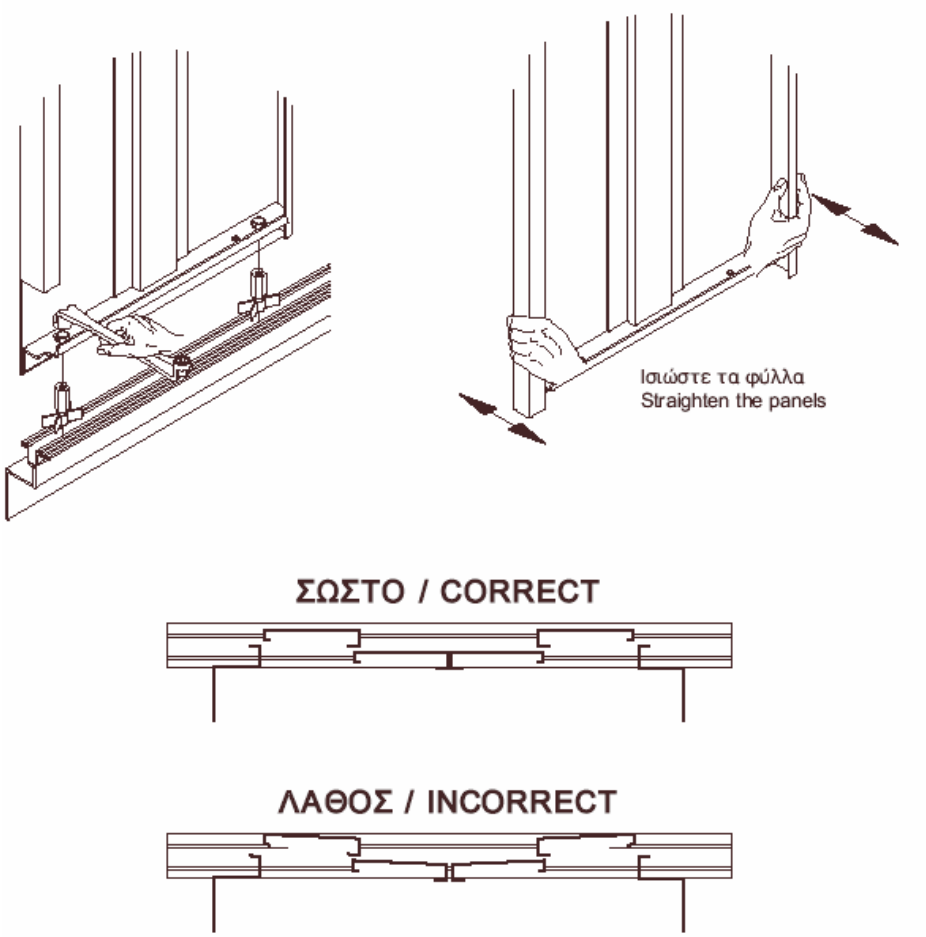

РИС. 6

РЕГУЛИРОВКА РОЛИКОВ

Настоящая методика одинакова для всех типов дверей кабины и дверей шахты.

Верхние ролики имеют концентрическую ось и не подлежат регулировке, они гарантируют положение каретки в одной плоскости с направляющей линейкой .

Нижние ролики имеют эксцентрическую ось, вращая ее можно отрегулировать зазор между линейкой и роликом. Регулировка производится с помощью 5-мм шестигранного ключа и она может считаться правильной, когда ролики слегка, без усилия, касаются линейки (чрезмерное затягивание может привести к блокировке дверей).

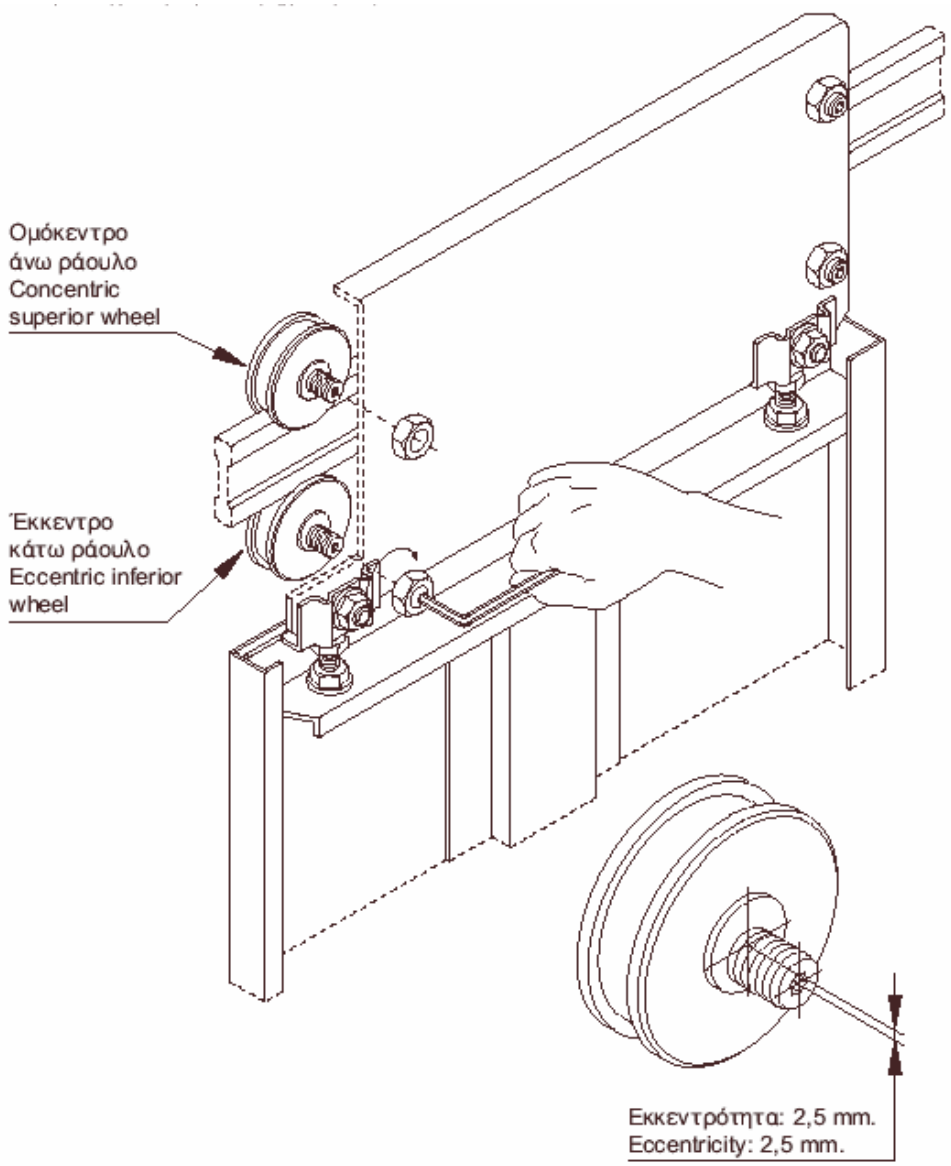

РИС. 7

ПРАВИЛЬНАЯ РЕГУЛИРОВКА ПОЛОЖЕНИЯ МЕЖДУ ЗАЖИМОМ И ЗАМКОМ

Установив отводку, в сложенном состоянии, на расстоянии 145 мм от края каретки, за счет эллипсов 8 x 25 мм в кронштейне неподвижного замка отрегулируйте зазор 0,5 мм между защелками отводки и замка для исключения механического заедания.

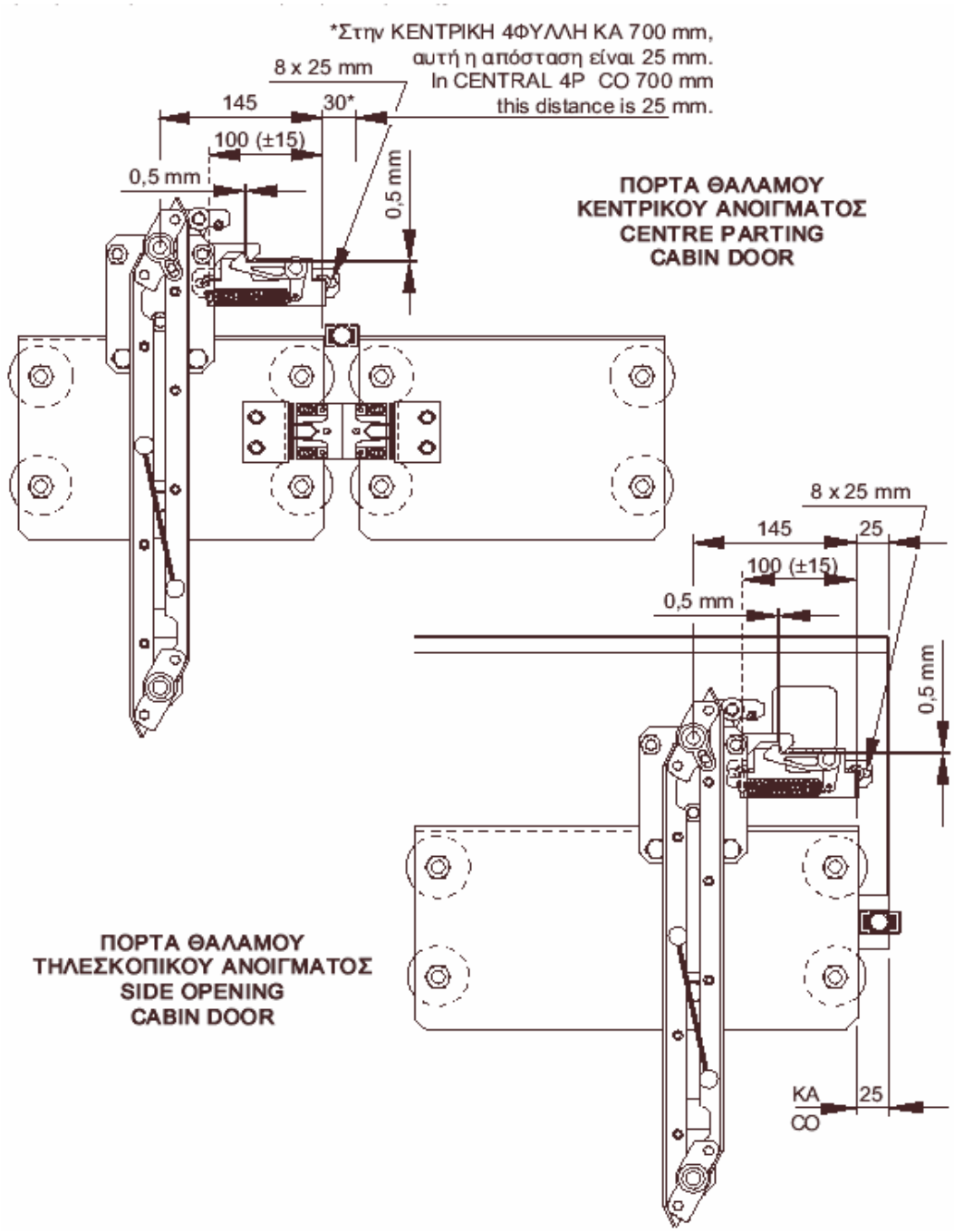

РИС. 8

УСТАНОВКА РАМЫ ДВЕРЕЙ ШАХТЫ

Настоящая методика одинакова для всех типов дверей шахты.

После окончания сборки рамы двери, но до ее установки, необходимо убедиться в том, что длина диагоналей A и B одинакова.

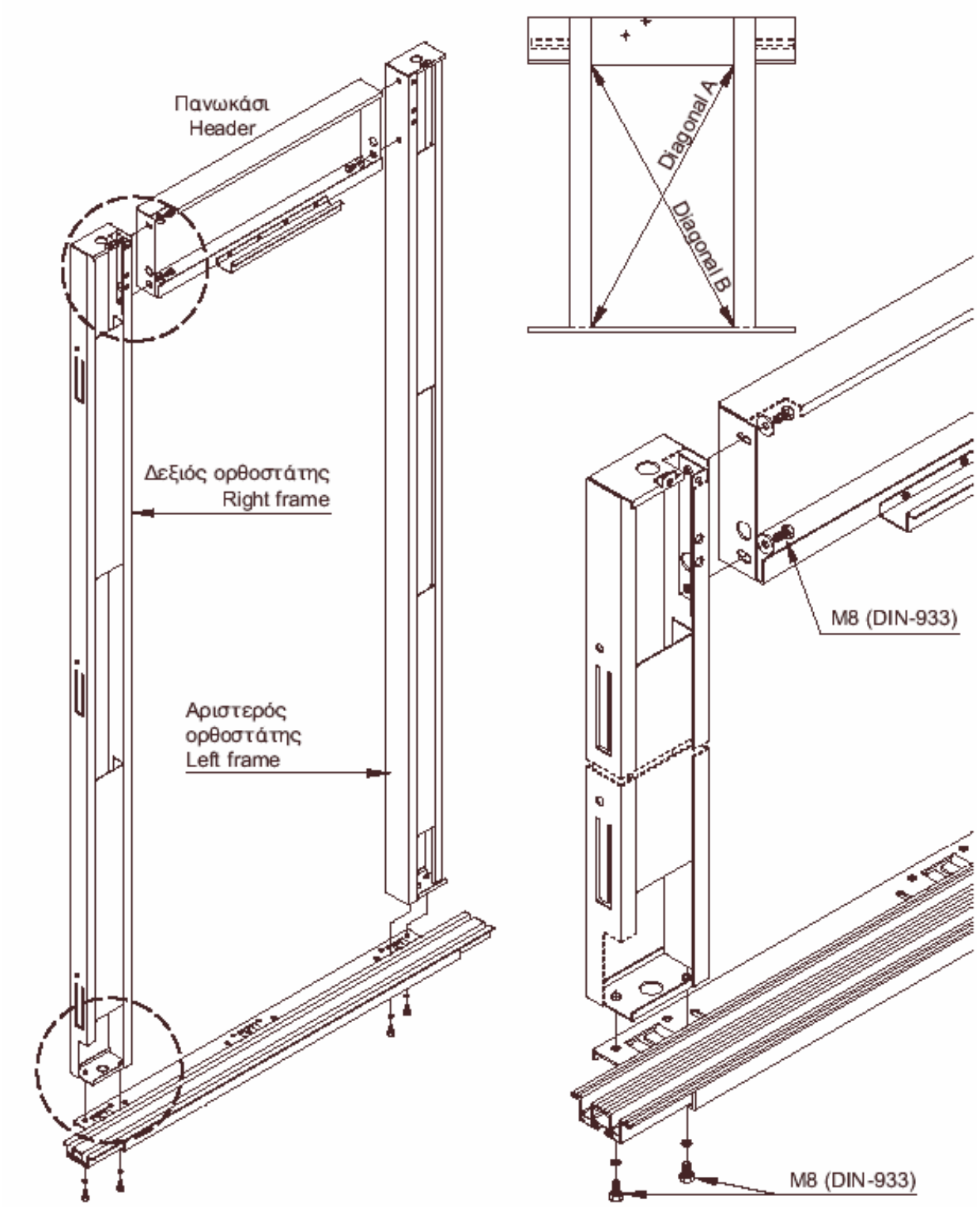

РИС. 9

УСТАНОВКА ВЕРХНЕЙ БАЛКИ ДВЕРЕЙ ШАХТЫ

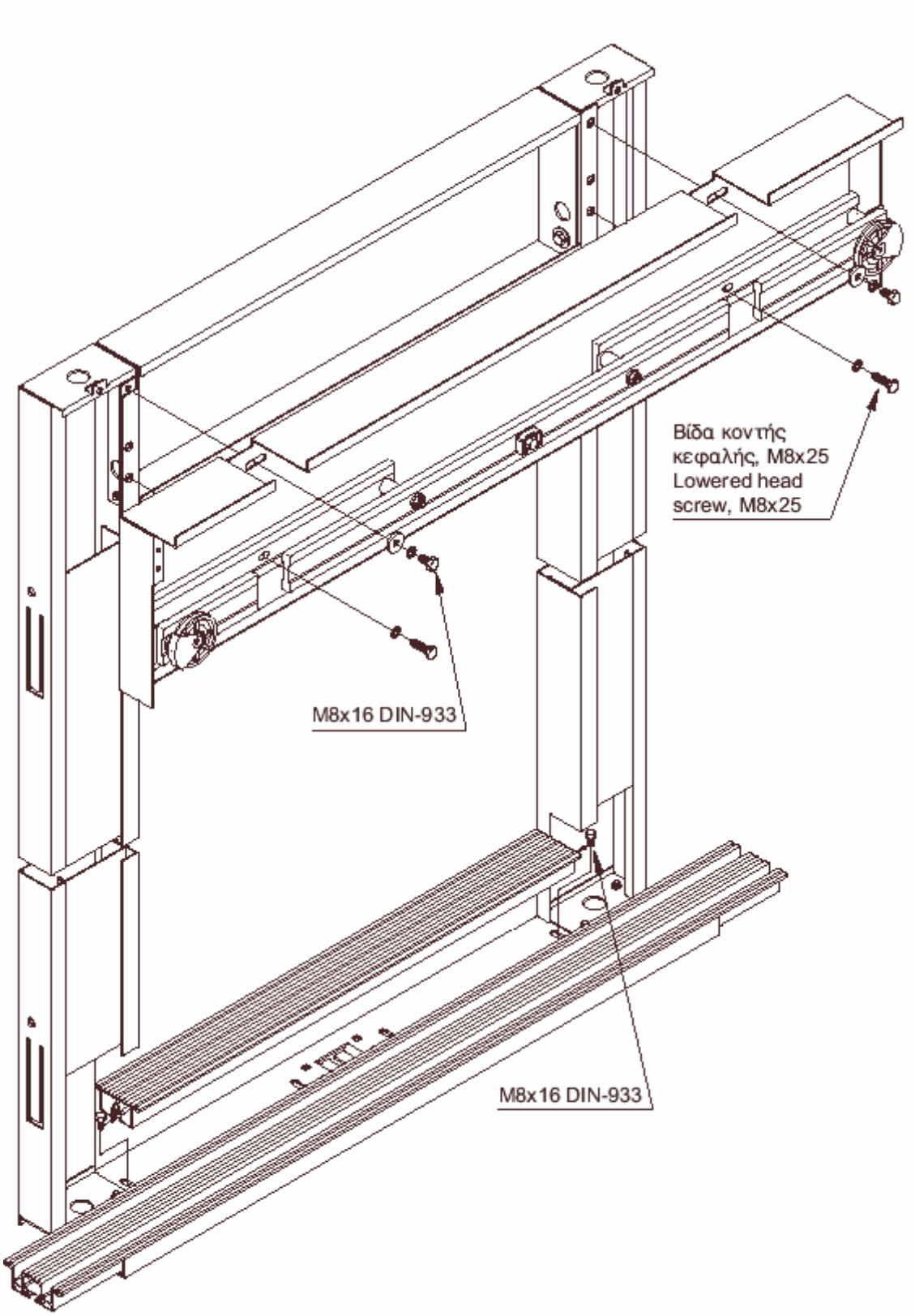

РИС. 10

КРЕПЛЕНИЕ РАМЫ ДВЕРЕЙ ШАХТЫ К СТЕНЕ

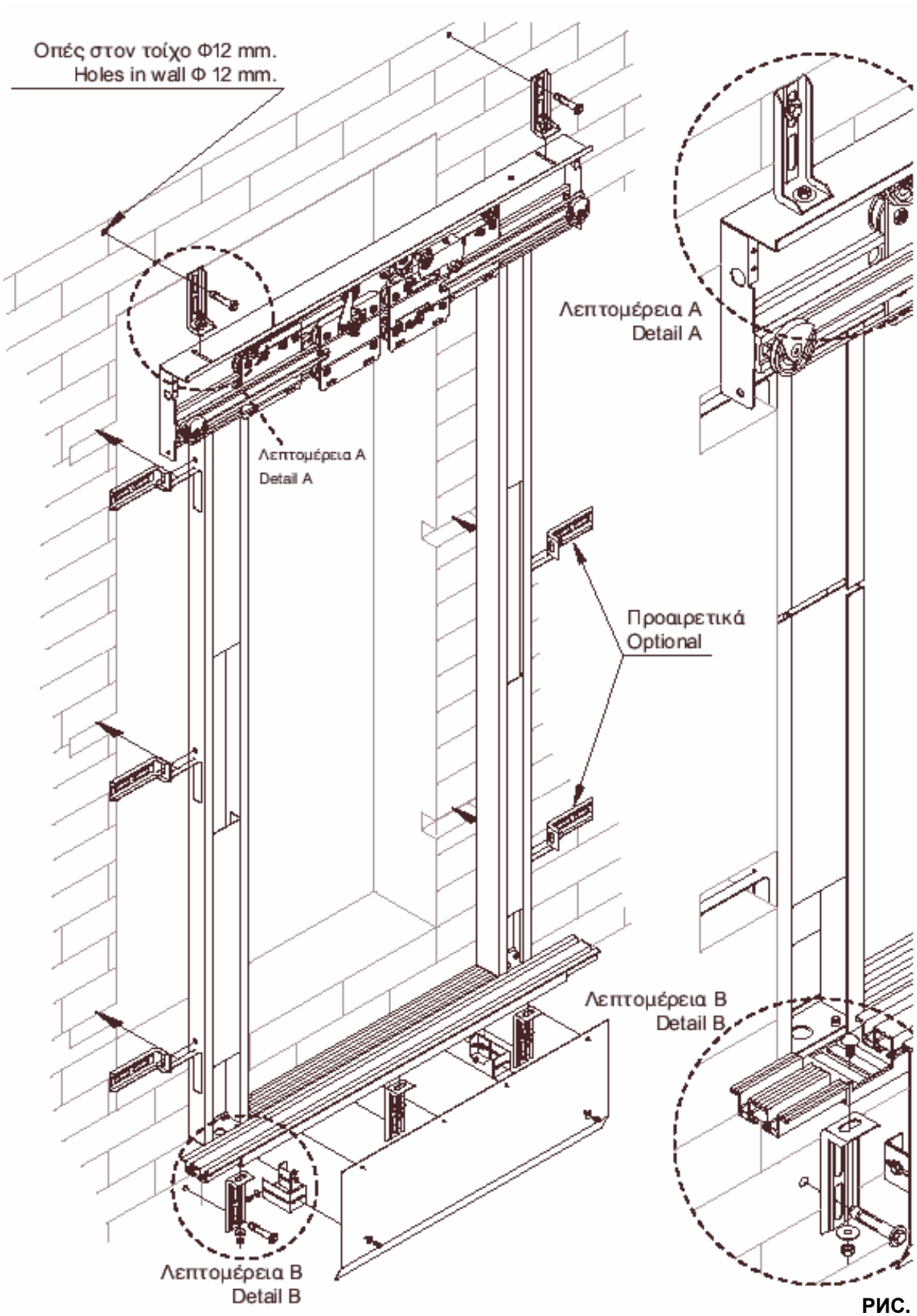

РИС. 11

РЕГУЛИРОВКА СТВОРОК ДВЕРЕЙ ШАХТЫ

Настоящая методика одинакова для всех дверей шахты.

- Как только щитки будут вставлены в соответствующие панели, слегка сдвиньте их таким образом, чтобы они приподнялись со своими рамами. Затяните гайки, соединяющие панели с подвеской.
- Выровняйте створку с помощью гаек подвески так, чтобы она встала параллельно боковой стойке.
- Проверьте, чтобы между порогом и нижней поверхностью двери оставалась щель шириной 5мм.
- Выполните эту же процедуру с другими створками.

Внимание: по окончанию регулировки положения створки она должна на 5мм перекрывать противопожарный захват другой створки, как показано на следующем рисунке. Зазор между порогом дверей и нижним торцом створок должен составлять 5мм.

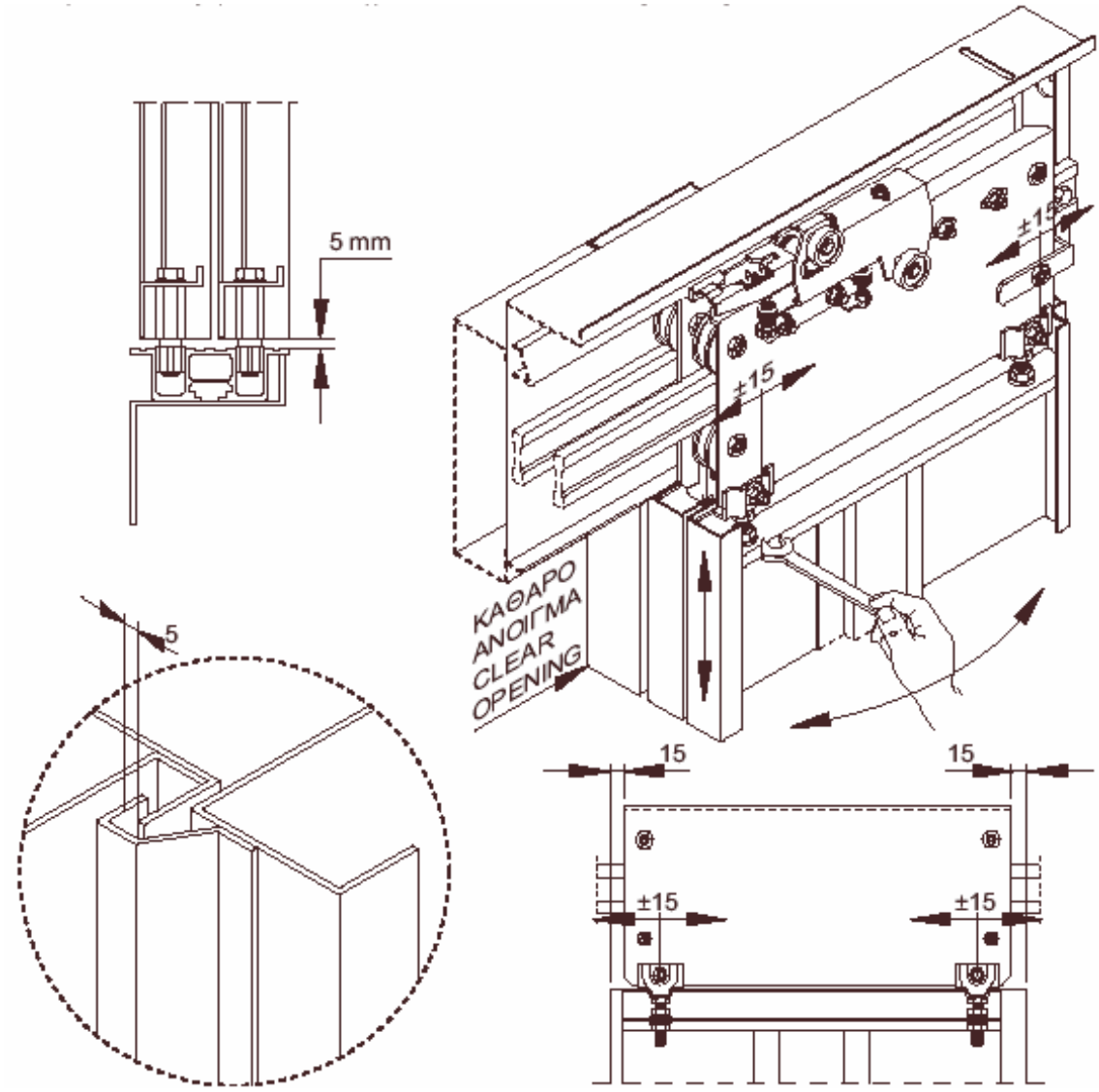

РИС. 12

КОМПЛЕКТ МОДЕРНИЗАЦИИ ДВЕРЕЙ ШАХТЫ

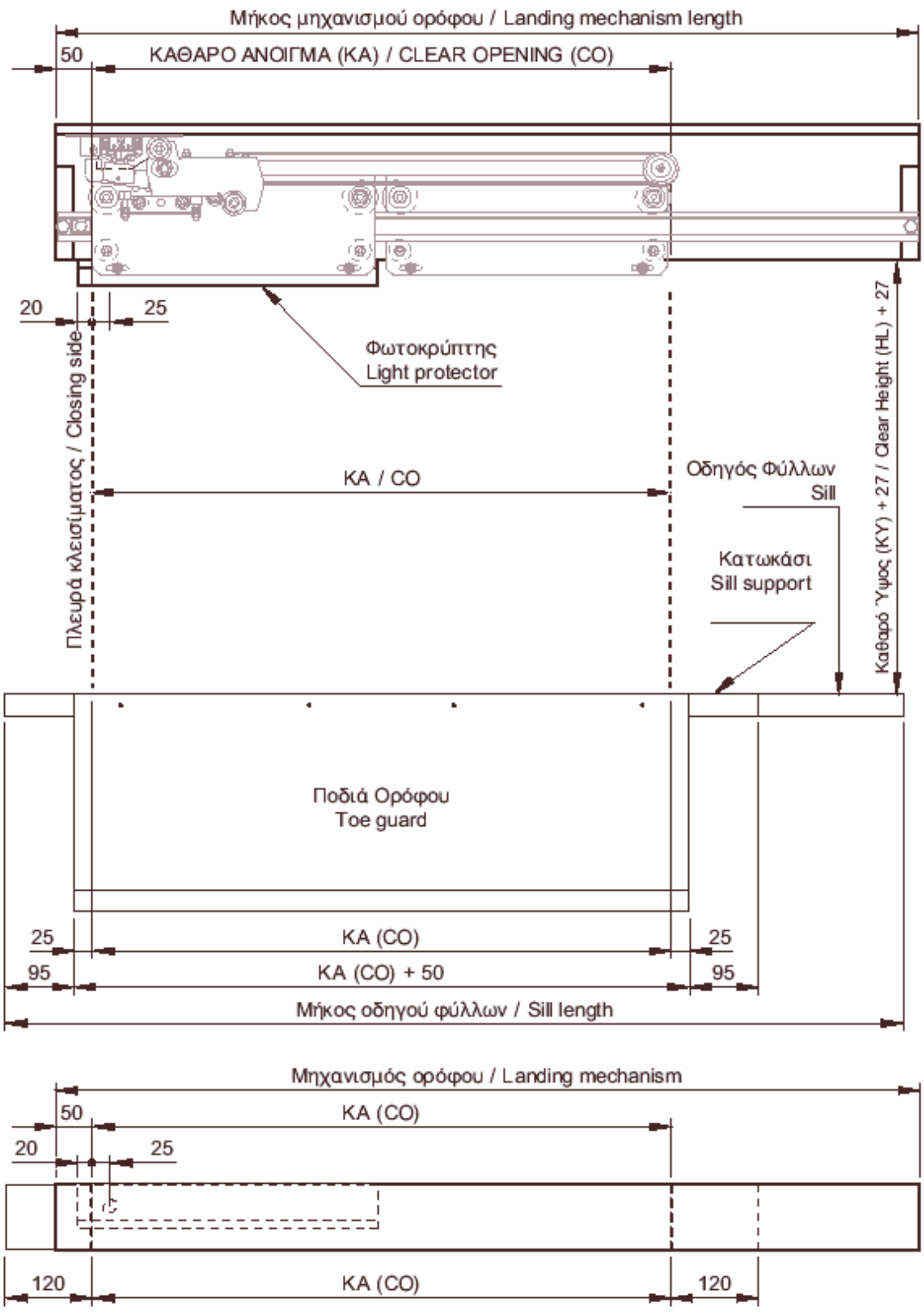

РИС. 13

ЗАМКОВОЕ УСТРОЙСТВО ДВЕРЕЙ ШАХТЫ 40/10

3.2.1. ВВЕДЕНИЕ

Данная техническая документация относится к замковому устройству, устанавливаемому на двери шахты, изготовленному и сертифицированному фирмой “ KLEFER S.A.” для установки в дверях шахты типа “40/10”.

3.2.2. ОБЩЕЕ ОПИСАНИЕ ЗАМКОВОГО УСТРОЙСТВА ДВЕРЕЙ ШАХТЫ

Каждая дверь шахты должна иметь замковое устройство, предупреждающее вероятность раскрытия дверей во время обычной работы лифта и нахождения его вне зоны открытия дверей, до момента остановки или нахождения лифта в точке остановки. Начало движения лифта должно быть невозможным, если замковое устройство не заперто должным образом.

Раскрывание Дверей в Экстремальной Ситуации. Каждая дверь шахты должна быть оборудована устройством для ее открывания с помощью специального треугольного ключа . Ключи такого типа могут быть выданы исключительно лицам, имеющим на это право в целях предупреждения возникновения несчастных случаев, причиной которых могла бы стать разблокировка дверей, не сопровождаемая надежным повторным их запиранием.

3.2.3. ОПИСАНИЕ СЕРТИФИЦИРОВАННЫХ ДЕТАЛЕЙ

Настоящая документация ограничивается описанием замкового устройства, используемого в дверях шахты типа “40/10” и выпускаемых фирмой “KLEFER S.A.”.

3.2.4. СБОРКА И НАЛАДКА

С помощью двух гаек M8 (A) отрегулируйте положение защелки замка так, чтобы ось ее вращения отстояла на 100 мм от переднего края каретки. В закрытом положении, когда каретка касается резинового амортизатора, отрегулируйте зазор в 1 мм между защелкой и упором замка, перемещая кронштейн, на котором установлен контакт дверей шахты. Убедитесь, что упор замка расположен по середине паза защелки, а шунт выключателя дверей касается середины контактов.

Отрегулируйте резиновый упор (A2) так, чтобы в запертом положении защелка замка была в горизонтальном положении. Затем отрегулируйте резиновый упор (B2) так, чтобы при открытии защелка выходила из зацепления с упором замка. С помощью 2-х гаек M6 (8) отрегулируйте положение роликов так, чтобы центральная линия между ними расположилась в 145 мм от передней кромки каретки (110 мм в 4-х створчатых дверях центрального открывания с CO 600 по CO 915). Убедитесь , что отводка свободно перемещается по центру, между роликами замка. (рис. 14, 15)

3.2.5. ТЕХНИЧЕСКОЕ ОБСЛУЖИВАНИЕ

Замок требует минимального технического обслуживания, проверка рабочего состояния которого должна производиться квалифицированным обслуживающим персоналом.

ø На остановке каждого этажа проверьте, чтобы двери шахты были полностью закрыты и могли открываться только специальным аварийным ключом. Немного откройте дверь и проверьте надежность закрывания дверей пружинным механизмом и полного зацепления замкового механизма, при котором он остается закрытым.

ø Проверьте технические характеристики замка, указанные на опозновательной бирке, которую должно быть видно с обратной стороны двери:

a. На ней должно быть указано название фирмы, подтверждающей соответствие сертификату качества.

b. На ней должна быть указана метка CE.

ø Проверьте исправность электрических контактов и их правильное расположение.

ø Проверьте правильность вхождения штыревых контактов в гнезда выключателя, наличие соответствующего тонкого слоя покрытия на контактах и убедитесь в наличии небольшого провала в наключении.

В случае выявления каких-либо неисправностей замкового устройства или электрических контактов дефектные компоненты или все устройство целиком подлежит замене.

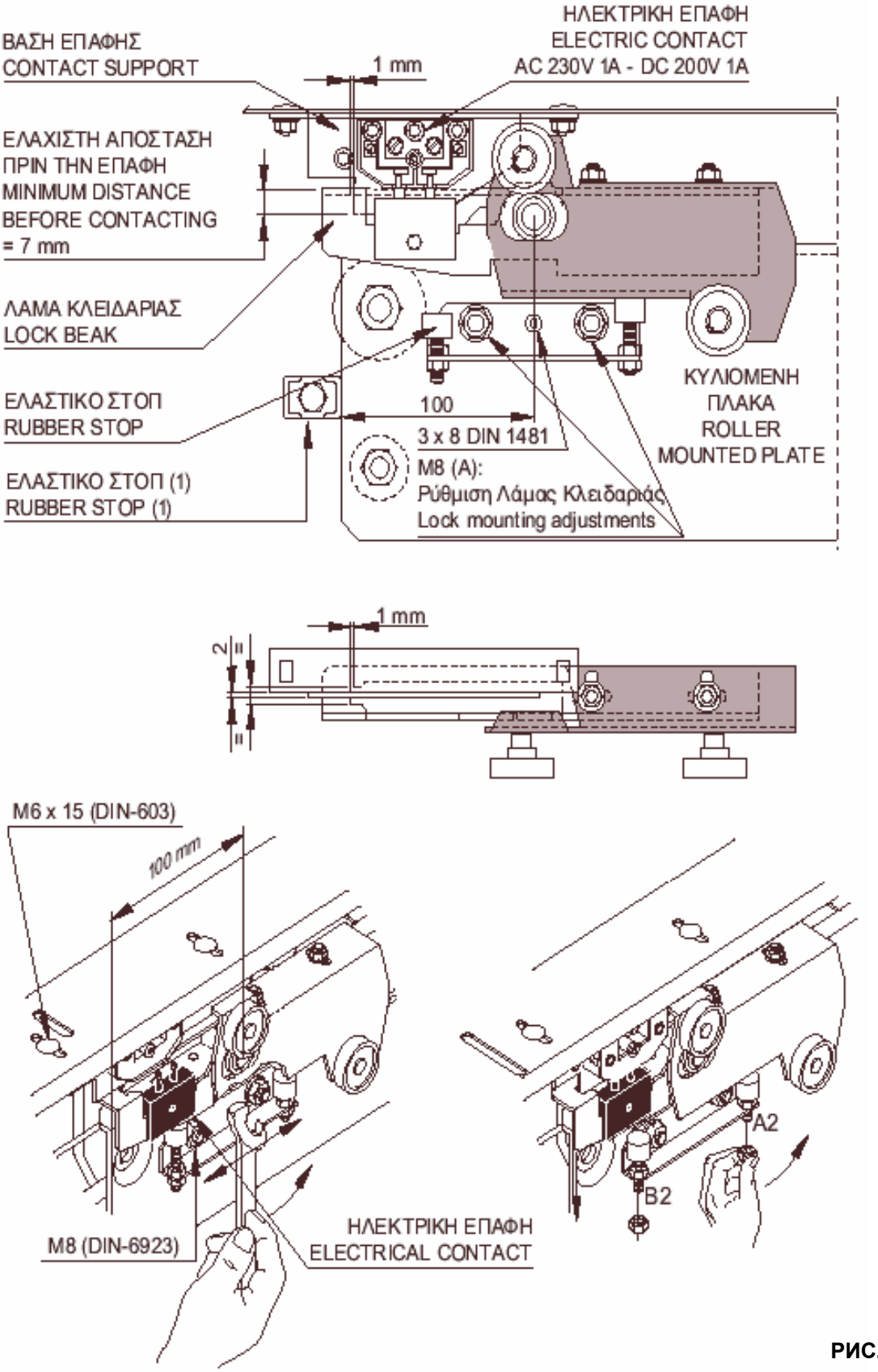
ΒΑΣΗ ΕΠΑΦΗΣ
CONTACT SUPPORT
1 mm
ΗΛΕΚΤΡΙΚΗ ΕΠΑΦΗ
ELECTRIC CONTACT
AC 230V 1A - DC 200V 1A
ΕΛΑΧΙΣΤΗ ΑΠΟΣΤΑΣΗ
ΠΡΙΝ ΤΗΝ ΕΠΑΦΗ
MINIMUM DISTANCE
BEFORE CONTACTING
= 7 mm
ΛΑΜΑ ΚΛΕΙΔΑΡΙΑΣ
LOCK BEAK
ΕΛΑΣΤΙΚΟ ΣΤΟΠ
RUBBER STOP
ΕΛΑΣΤΙΚΟ ΣΤΟΠ (1)
RUBBER STOP (1)
100
3 x 8 DIN 1481
M8 (A):
Ρύθμιση Λάμας Κλειδαριάς
Lock mounting adjustments
ΚΥΛΙΟΜΕΝΗ
ΠΛΑΚΑ
ROLLER
MOUNTED PLATE
1 mm
2
M6 x 15 (DIN-603)
100 mm
M8 (DIN-6923)
ΗΛΕΚΤΡΙΚΗ ΕΠΑΦΗ
ELECTRICAL CONTACT
A2
B2

РИС. 14

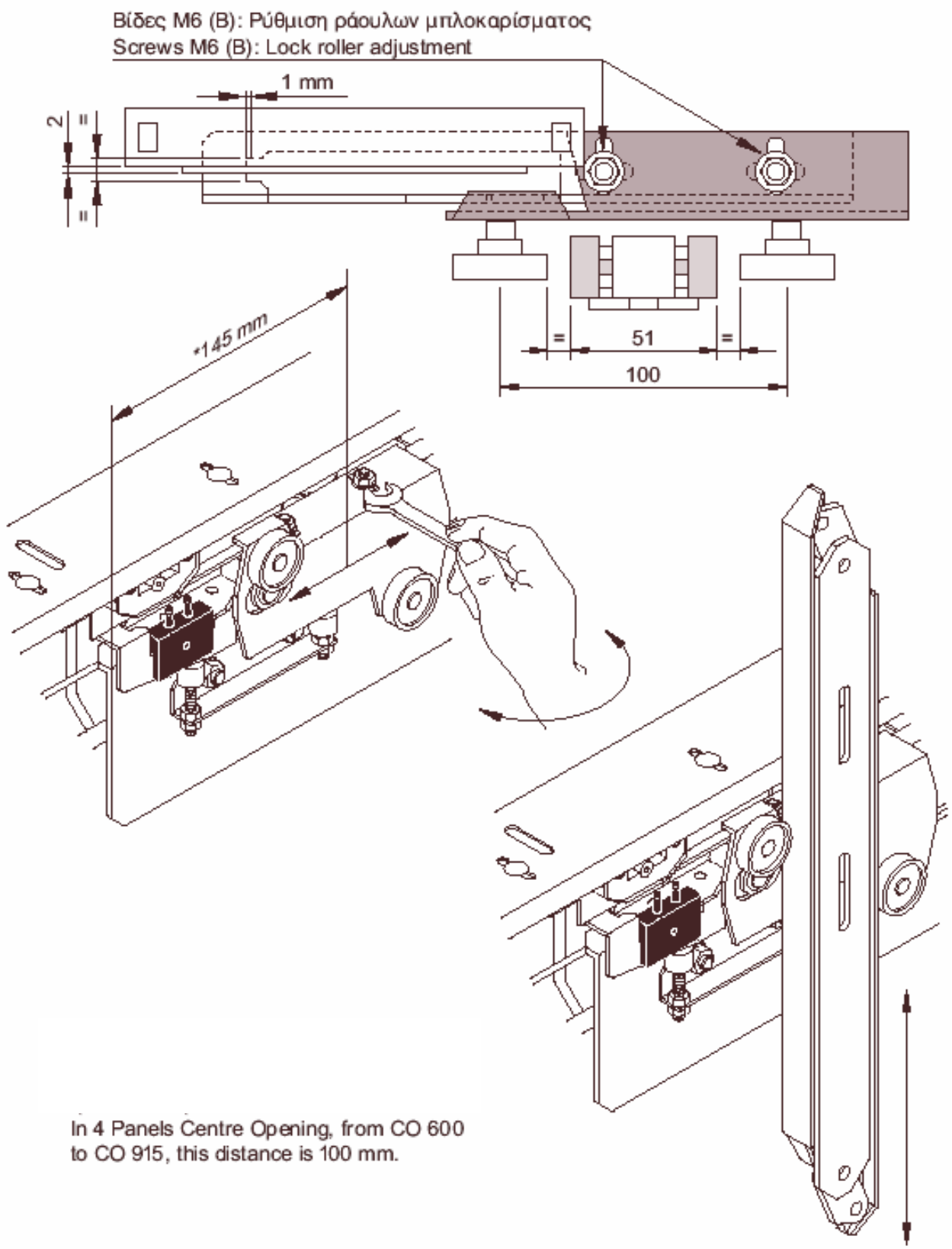
Βίδες M6 (B): Ρύθμιση ράουλων μπλοκαρίσματος
Screws M6 (B): Lock roller adjustment
1 mm
2
=
=
51
100
*145 mm
In 4 Panels Centre Opening, from CO 600
to CO 915, this distance is 100 mm.

РИС. 15

ЗАМКОВОЕ УСТРОЙСТВО ДВЕРЕЙ ШАХТЫ 50/11

3.3.1. ВВЕДЕНИЕ

Данная техническая документация относится к замковому устройству, устанавливаемому на двери шахты, изготовленному и сертифицированному фирмой «KLEFER S.A.» для установки в дверях шахты типа “50/11”.

3.3.2. ОБЩЕЕ ОПИСАНИЕ ЗАМКОВОГО УСТРОЙСТВА ДВЕРЕЙ ШАХТЫ

Каждая дверь шахты должна иметь замковое устройство, предупреждающее возможность открытия дверей во время нормальной работы лифта и нахождения его вне зоны открытия дверей, до момента остановки или нахождения лифта в зоне раскрывания этих дверей.

Начало движения лифта должно быть невозможным, если замковое устройство не заперто должным образом.

РАСКРЫВАНИЕ ДВЕРЕЙ В ЭКСТРЕМАЛЬНОЙ СИТУАЦИИ

Каждая дверь шахты должна быть оборудована устройством для ее открывания с помощью специального треугольного ключа. Ключи такого типа могут быть выданы исключительно лицам, имеющим на это право, в целях предупреждения возникновения несчастных случаев, причиной которых могла бы стать разблокировка дверей, не сопровождаемая надежным повторным их запиранием.

3.3.3. ОПИСАНИЕ СЕРТИФИЦИРОВАННЫХ КОМПОНЕНТОВ

Настоящая документация ограничивается описанием замковых устройств, устанавливаемых в дверях шахты типа “50/11” изготавливаемых фирмой “KLEFER S.A.”.

3.3.4. МОНТАЖ И НАЛАДКА

С помощью двух гаек (M8) “A” отрегулируйте положение защелки замка так, чтобы ось ее вращения отстояла на 100 мм от переднего края каретки. В закрытом положении, когда каретка касается резинового амортизатора, с помощью болтов M6*15мм DIN 603, отрегулируйте зазор в 1мм между защелкой и упором замка, перемещая кронштейн, на котором установлен контакт дверей шахты. Убедитесь, что упор замка расположен по середине паза защелки,а шунт выключателя дверей касается середины контактов. Отрегулируйте резиновый упор (A2) так, чтобы в запертом положении защелка замка была в горизонтальном положении. Затем отрегулируйте резиновый упор (B2) так, чтобы при открытии защелка выходила из зацепления с упором замка. С помощью двух гаек M6 (8) отрегулируйте положение роликов так, чтобы центральная линия между ними расположилась в 145 мм от передней кромки каретки (100 мм в четырех створчатых дверях центрального открывания с СО 600 по СО 915). Убедитесь, что отводка свободно перемещается между роликами замка (рис. 14, 15).

3.3.5. ТЕХНИЧЕСКОЕ ОБСЛУЖИВАНИЕ

Замок требует минимального технического обслуживания, проверка рабочего состояния которого должна производиться квалифицированным персоналом.

- На каждом этаже проверьте, чтобы двери шахты были полностью закрыты и могли открываться только специальным аварийным ключем. Немного приоткройте дверь и проверьте надежность закрывания дверей возвратной пружиной и полного запирания замкового механизма.
- Проверьте технические характеристики замка, указанные на опознавательной бирке замкового устройства двери шахты:
  a. наименование фирмы, выдавшей сертификат соответствия
  b. Клеймо C.E.
- Проверьте исправность электрических контактов и правильность их установки.
- Проверьте правильность вхождения штыревых контактов в гнезда выключателя, наличие соответствующего тонкого слоя покрытия на контактах и убедитесь в наличии небольшого провала в наключении.

В случае выявления каких-либо неисправностей замкового устройства или электрических контактов дефектные компоненты или все устройство целиком подлежит замене.

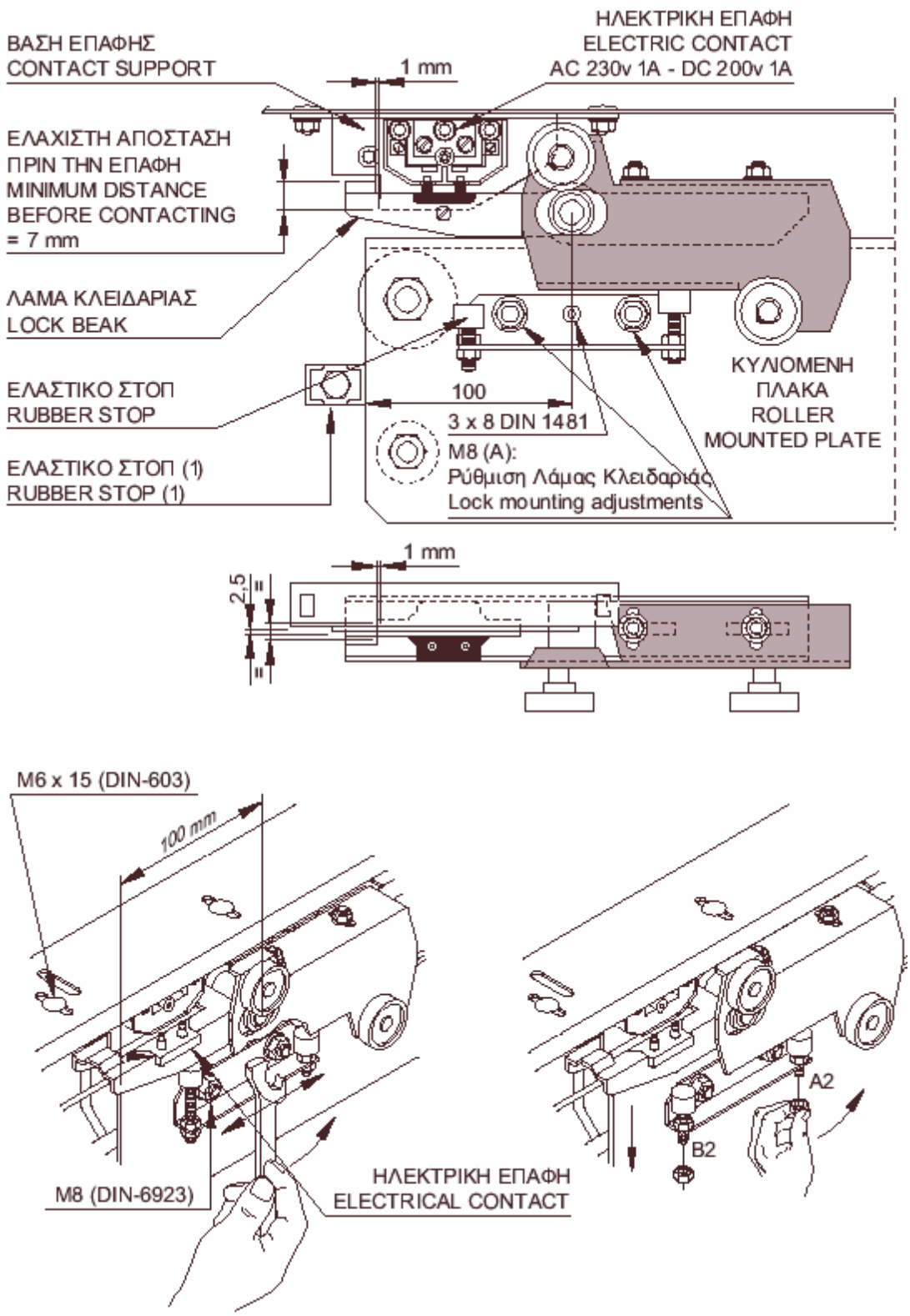
ΒΑΣΗ ΕΠΑΦΗΣ
CONTACT SUPPORT
1 mm
ΗΛΕΚΤΡΙΚΗ ΕΠΑΦΗ
ELECTRIC CONTACT
AC 230v 1A - DC 200v 1A
ΕΛΑΧΙΣΤΗ ΑΠΟΣΤΑΣΗ
ΠΡΙΝ ΤΗΝ ΕΠΑΦΗ
MINIMUM DISTANCE
BEFORE CONTACTING
= 7 mm
ΛΑΜΑ ΚΛΕΙΔΑΡΙΑΣ
LOCK BEAK
ΕΛΑΣΤΙΚΟ ΣΤΟΠ
RUBBER STOP
ΕΛΑΣΤΙΚΟ ΣΤΟΠ (1)
RUBBER STOP (1)
100
3 x 8 DIN 1481
M8 (A):
Ρύθμιση Λάμας Κλειδαριάς
Lock mounting adjustments
ΚΥΛΙΟΜΕΝΗ
ΠΛΑΚΑ
ROLLER
MOUNTED PLATE
1 mm
2,5
M6 x 15 (DIN-603)
100 mm
M8 (DIN-6923)
ΗΛΕΚΤΡΙΚΗ ΕΠΑΦΗ
ELECTRICAL CONTACT
A2
B2

РИС. 16

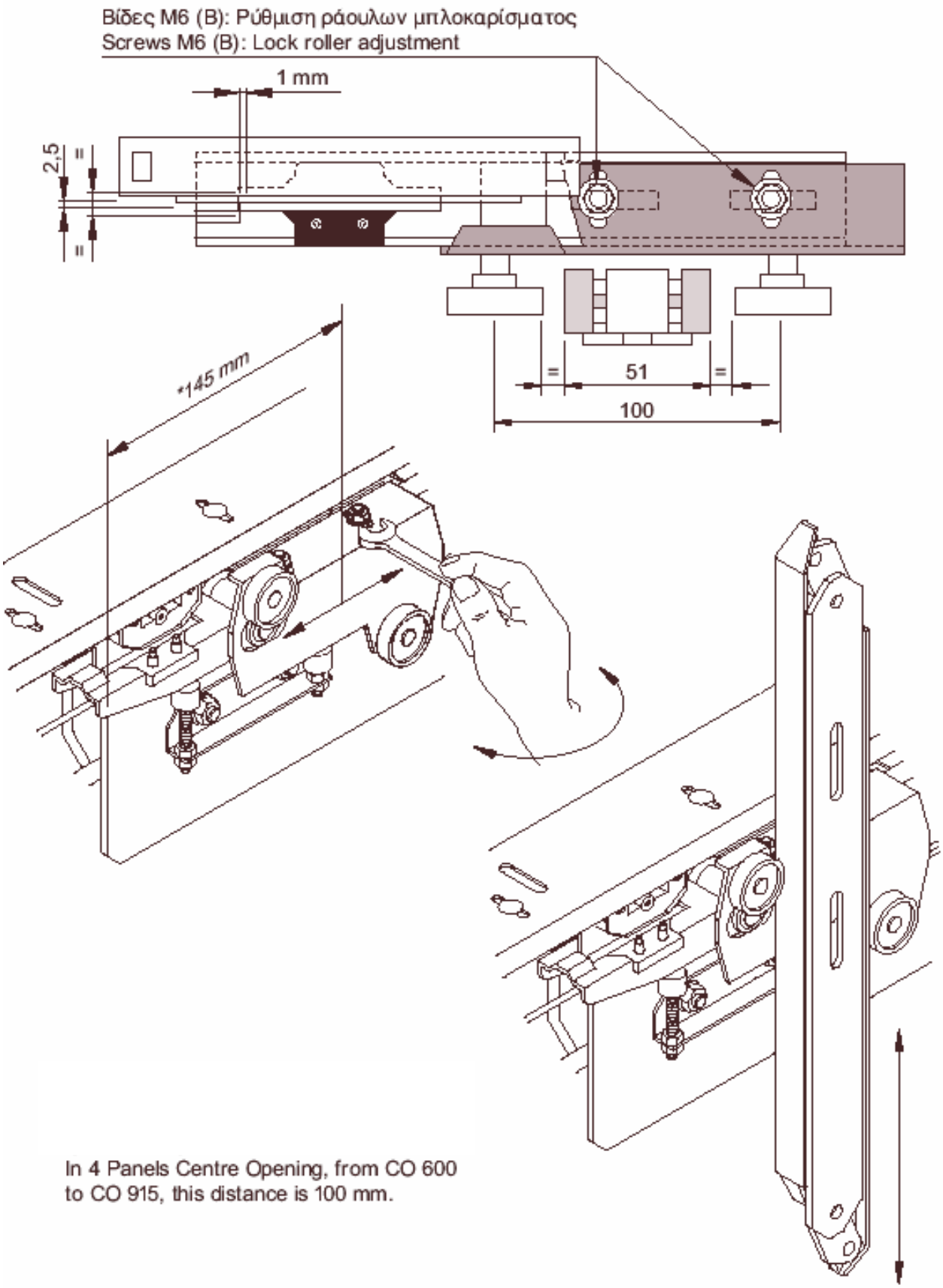
Βίδες M6 (B): Ρύθμιση ράουλων μπλοκαρίσματος
Screws M6 (B): Lock roller adjustment
1 mm
2,5
=
=
*145 mm
=
51
=
100
In 4 Panels Centre Opening, from CO 600
to CO 915, this distance is 100 mm.

РИС. 17

ЧАСТОТНЫЙ ПРЕОБРАЗОВАТЕЛЬ VVVF-4

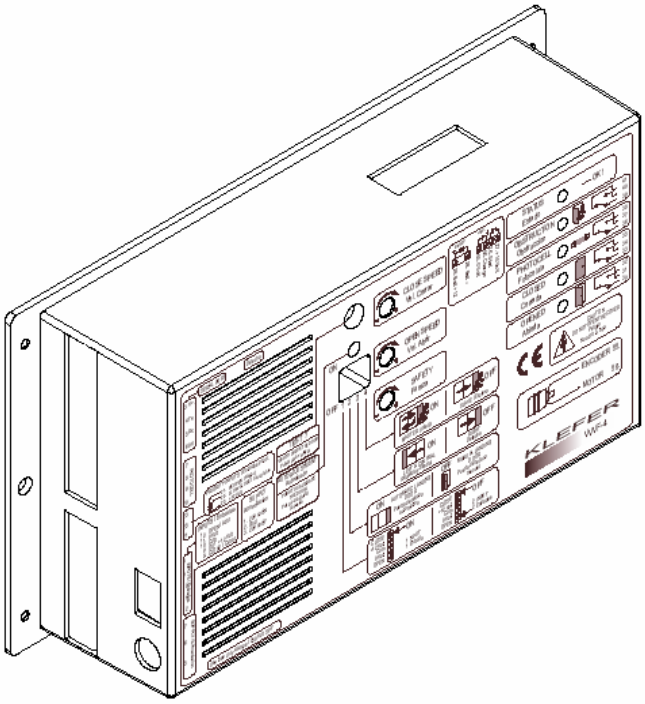

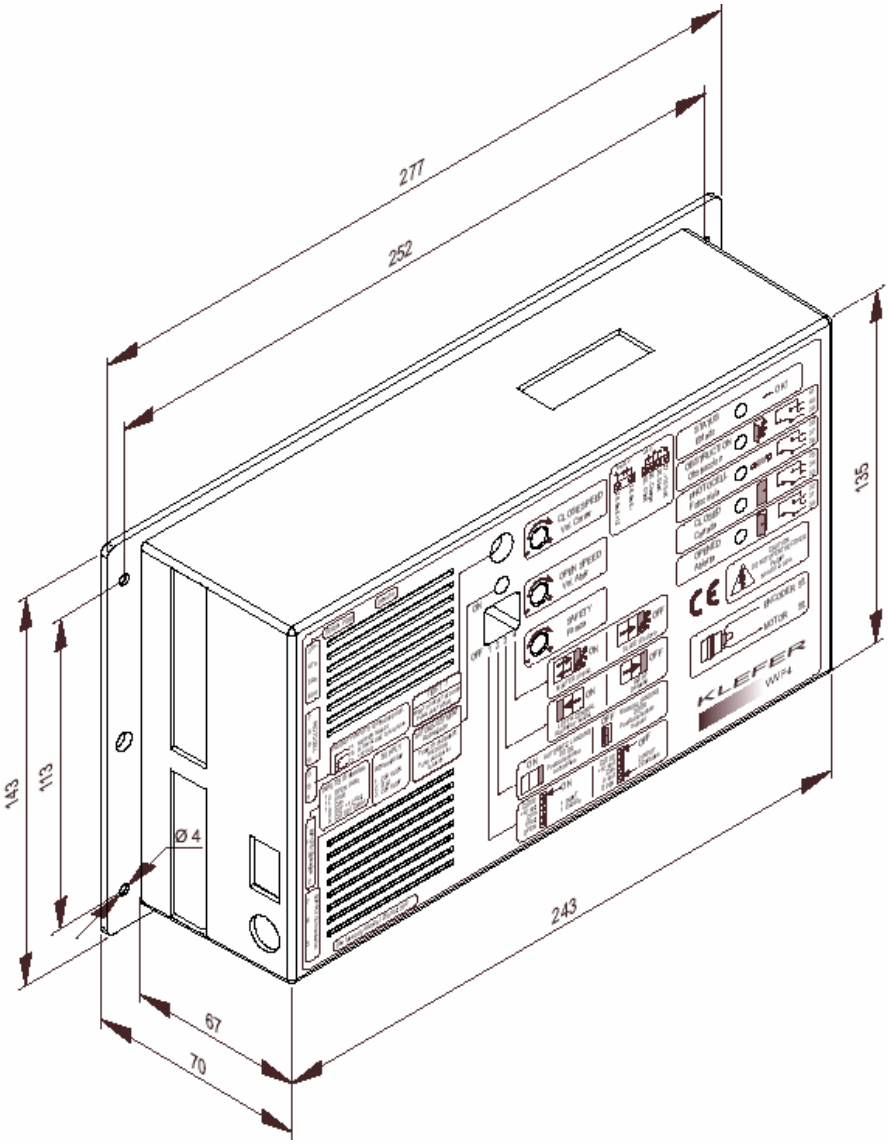

ЧАСТОТНЫЙ ПРЕОБРАЗОВАТЕЛЬ VVVF-4

ВВЕДЕНИЕ

Целью этой инструкции является показать использование, регулировку и программирование преобразователя VVVF-4, применяемого в качестве привода дверей кабины KLEFER (FERMATOR).

НАЗНАЧЕНИЕ ПЕРЕКЛЮЧАТЕЛЕЙ

Преобразователь программируется с помощью переключателей DIL на лицевой стороне. Если положение какого-либо из этих переключателей было изменено, питающее напряжение на VVVF-4 ДОЛЖНО БЫТЬ ОТКЛЮЧЕНО и СНОВА ВКЛЮЧЕНО для чтения новой информации.

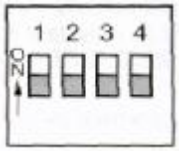

ФУНКЦИИ ПЕРЕКЛЮЧАТЕЛЕЙ

1-й: Управление 1-м или 2-мя сигналами.

ON – 1-м сигналом: Преобразователь управляться одним сигналом. Сигнал, напряженим от 12 до 250 вольт постоянного или переменного тока, поданный между клеммами 10 и 8 будет закрывать двери. Снятие сигнала приводит к открытию дверей. При отсутствии сигнала двери остаются открытыми. Сигнал на открытие дверей не требуется.

OFF – 2-мя сигналами: Преобразователь управляется двумя независимыми сигналами. Сигнал, напряжением от 12 до 250 вольт постоянного или переменного тока, поданный между клеммами 10 и 8, будет закрывать двери. Сигнал, поданный на клеммы 12 и 10 будет открывать двери. В отсутствие сигнала дверь будет неподвижна. Если поданы оба сигнала, открывающий сигнал имеет приоритет.

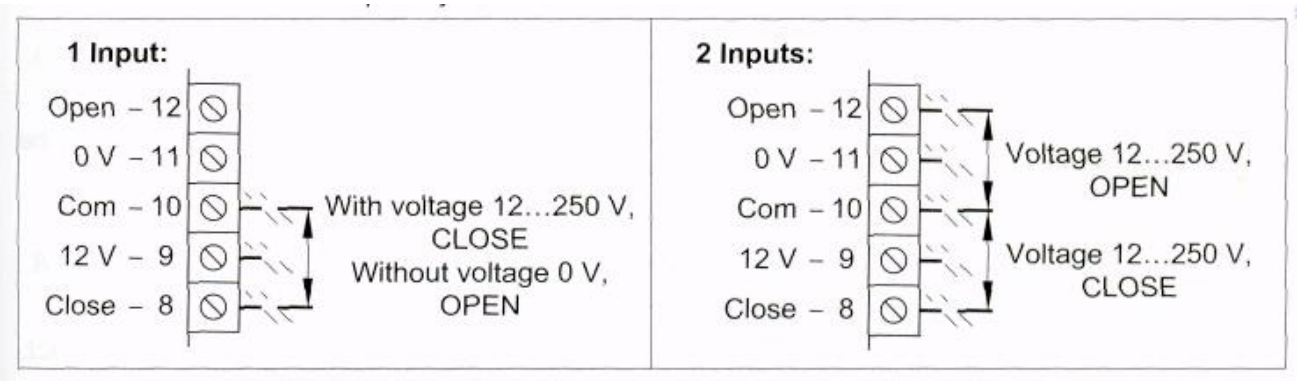

2-й: Тип дверей шахты.

ON - AUTOMATIC. Автоматические двери шахты.

OFF - SEMIAUTOMATIC. Полуавтоматические (распашные) двери шахты.

3-й: Выбор направление открывания дверей.

ON - Двери левостороннего или центрального открывания.

OFF - Двери правостороннего открывания.

Выбор производится с наружной стороны кабины, по направлению открывания дверей.

4-й: Master-Slave. Ведущий-Ведомый.

ON - Ведущий. Преобразователь сам принимает решения. Пример: прерывание луча фотоэлемента вызовет немедленное открытие дверей.

OFF - Преобразователь реагирует только на команду от контроллера лифта. Пример: в случае препятствия движению дверей, сигнал о препятствии поступит в контроллер и только контроллер даст команду на реверс дверей, обеспечив необходимую выдержку времени для погашения энерции дверей. Это особенно актуально в случае « тяжелых « дверей (дверей EI-60 или дверей большого размера).

ЭЛ. ПИТАНИЕ 220-250 ВОЛЬТ ОДНОФАЗНОГО ПЕРЕМЕННОГО ТОКА (5,6,7)

Преобразователь разработан для работы от сети 230 вольт переменного тока (+10%,-15%, 50 или 60 Гц). Потребляемый ток приблизительно 1 Ампер.

Важно, чтобы Преобразователь имел ХОРОШЕЕ ЗАЗЕМЛЕНИЕ.

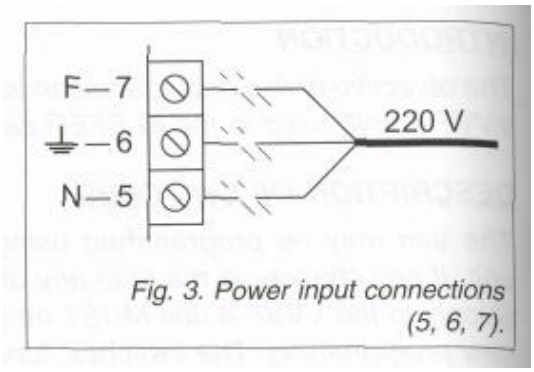

Fig. 3. Power input connections (5, 6, 7).

КОНТРОЛЬНЫЕ ВХОДЫ (8,9,10,11,12)

Преобразователь может управляться внешними сигналами напряжения или при помощи «сухих» контактов.

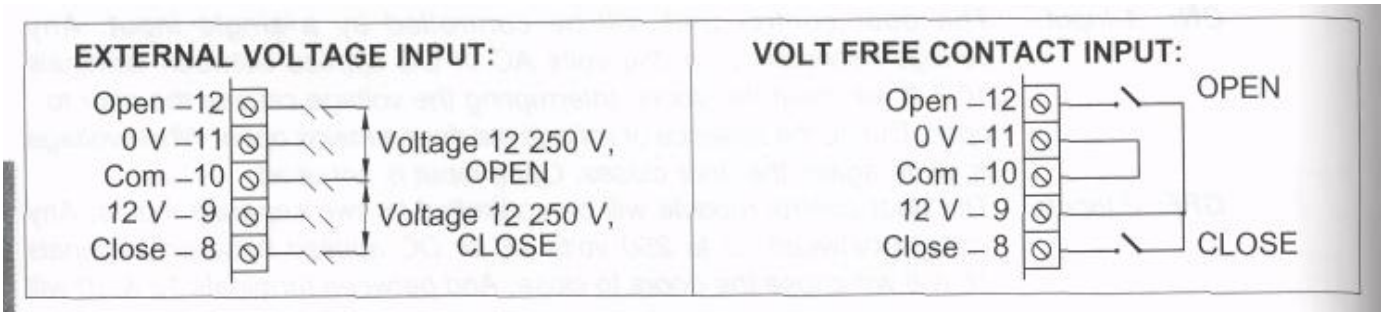

12. Открыть двери

Гальванически изолированный вход, сопротивлением 20 Ком, активируется напряжением от 12 до 250 В переменного или постоянного тока для открытия дверей.

11. 0 В.

Клемма с напряжением 0 в. относительно 12 Вольт (клемма 9). Если используется клемма 9, клемма 11 должна быть соединена с клеммой COM (вход 10). См. Рис. VOLT FREE CONTAKT – использование «сухих» контактов.

10. COM.

Клемма с потенциалом, обратным относительно клемм 12 и 8.

9. Клемма +12 Вольт (относительно клеммы 11).

Гальванически изолированный выход +12 Вольт для управления дверьми с помощью «сухих» контактов. .

Назначение:

а) Используется только для управления «сухими» контактами.

б) Контакты должны быть гальванически изолированы от любого другого источника напряжения.

8. Зкрыть двери

Вход с теми же характеристиками, что и вход команды на открытие дверей.

ПОСЛЕДОВАТЕЛЬНЫЙ ПОРТ (13, 14, 15, 16)

Порт используется для подключения к внешним устройствам, таким как программатор, компьютер, интерфейс устройств для последующих расширений. Рабочая скорость 1.200 Бод, ток контура 20 мА.

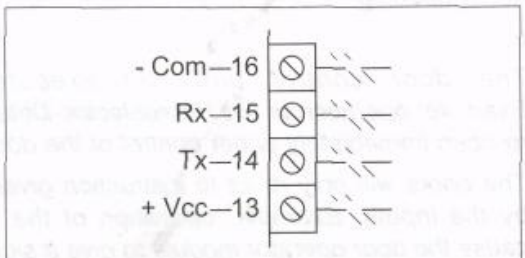

Fig. 5. Serial Port connection (13, 14, 15, 16).

ФОТОЭЛЕМЕНТ (17, 18, 19, 20)

С преобразователем используется фотоэлемент, состоящий из излучателя «EMITER» (с желтым кабелем) и приемника «RECEIVER» (с зеленым кабелем). При автонастройке преобразователь определяет подключен фотоэлемент или нет. Если фотоэлемент не подключен к клеммам 17,18,19,20 преобразователь не будет поддерживать эту функцию, и будет реагировать только на сигнал внешнего устройства механического реверса, подаваемый на клеммы 11 и 9. Преобразователь сам определяет, подключен фотоэлемент или нет.

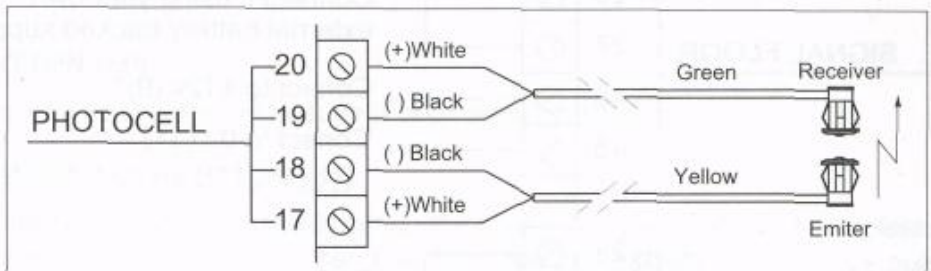

Fig. 6. Connection of the photoelectric detector (17, 18, 19, 20).

ДРУГИЕ ВХОДЫ (21,23,25)

21. Повторное открытие (REOPENING)

Вход предусмотрен для подключения «сухого» контакта кнопки открытия дверей или устройства механического реверса. Эта команда имеет приоритет над командой закрытия дверей.

25. Медленное закрытие (SLOW CLOSING)

Подключение “сухого» контакта к клеммам 23 и 25 предназначено для закрытия дверей на медленной скорости, при этом сигнал фотоэлемента будет игнорироваться.

23. +12 Вольт

Эта клемма используется для подключения «сухих» контактов к входам 21 и 25.

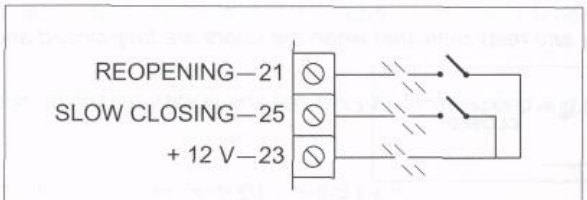

Fig. 8. Connection of «Other Inputs» (21, 23, 25).

ВХОДЫ ЭКСТРЕННОГО ПИТАНИЯ (26,27,28,29,45,46)

Преобразователь KLEFER VVVF-4 оборудован устройством экстренного выпуска пассажиров, получающим питание от батареи 12 вольт. В случае отключения напряжения аккумулятор обеспечит питание преобразователя в течении 15 секунд, время достаточное для выпуска застрявших пассажиров. Операция открытия дверей активируется «сухим» контактом устройства, контролирующего нахождение лифта в зоне открытия дверей. Контакт подключается к клеммам 26 и 27.

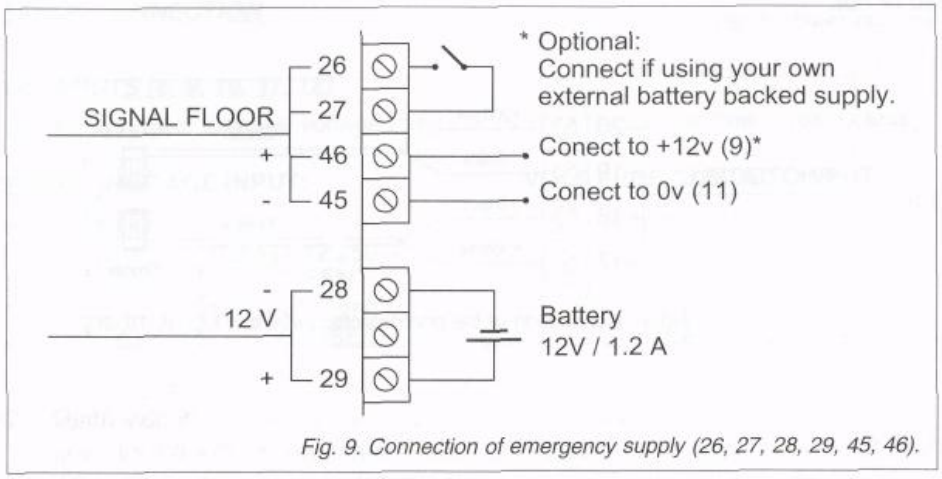

Fig. 9. Connection of emergency supply (26, 27, 28, 29, 45, 46).

ВЫХОДНЫЕ РЕЛЕ И СВЕТОДИОДНЫЕ ИНДИКАТОРЫ (ОТ 30 ДО 41)

Выходные реле предназначены для передачи контроллеру лифта информации о состоянии дверей.
Каждое реле имеет одну переключающую контактную группу с коммутируемой нагрузкой 2 Амп. 150 Вольт.

Открыто (OPENED)

Светодиод загорается и включается реле, когда двери полностью открыты.

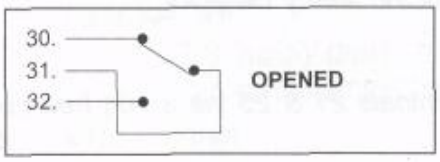

Закрыто (CLOSED)

Светодиод загорается и включается реле, когда двери полностью закрыты.

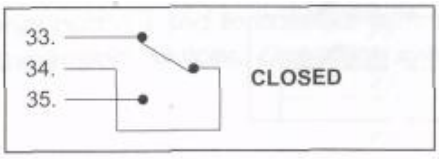

Фотоэлемент (FOTOCELL)

Светодиод загорается и включается реле, когда перекрыт луч фотоэлемента.

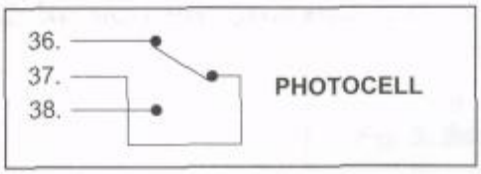

Препятствие (OBSTRUCTION)

Светодиод загорается и включается реле, когда возникло препятствие, мешающее дверям закрыться. Сигнал отключится, когда двери полностью откроются или закроются.

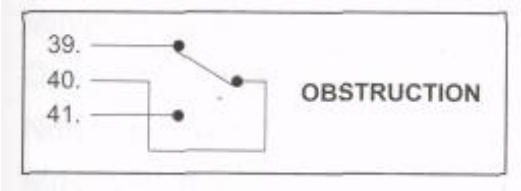

ПРОВЕРОЧНАЯ КНОПКА (50) TEST

Нажатие на кнопку приводит к открытию или закрытию дверей.

КНОПКА АВТОНАСТРОЙКА (51) AUTOADJUSTVENT

Кнопка 51 используется для автонастройки дверей. Для обучения дверей отключите напряжение и вручную приоткройте двери. Включите напряжение и нажмите кнопку 51. Сначала двери полностью закроются, затем будут медленно открываться, считая импульсы с энкодера, встроенного в мотор, пока не откроются полностью, уперевшись в аммортизатор и после короткой остановки полностью закроются. Полученная информация будет записана в EEPROM, по ней преобразователь рассчитает ускорение, замедление и требуемый угол торможения, чтобы оптимизировать динамику движения дверей. Автонастройка нужна только для установки начальных параметров или если внесены изменения, такие как подсоединение или удаление детектора безопасности KLEFER.

СКОРОСТЬ ЗАКРЫТИЯ (52) CLOSE SPEED

Скорость закрытия может быть отрегулирована потенциометром 52 между 150 мм/с и 600 мм/с

СКОРОСТЬ ОТКРЫТИЯ (53) OPEN SPEED

Скорость открытия может быть отрегулирована потенциометром 53 между 200 мм/с и 1000 мм/с

БЕЗОПАСНОСТЬ (54) SAFETY

Потенциометр 54 используется для регулировки реверса дверей. Усилие сжатия створок может быть отрегулировано в пределах от 80 до 150 N.

ЭНКОДЕР (55) ENCODER

Энкодер подключается к этому входу. Целью энкодера, который расположен внутри мотора, является информация о точном положении и скорости дверей.

ВЫХОД МОТОРА(56) MOTOR

Выход на 3-х фазный эл.двигатель с изменяемым напряжением и частотой для управления двигателем.

ВЫКЛЮЧАТЕЛЬ НАПРЯЖЕНИЯ (57) ON/OFF SWITCH

Включает, отключает напряжение 230 В переменного тока от преобразователя.

Внимание: ***Когда питание отключено, конденсаторы преобразователя остаются под напряжением некоторое время. Подождите 60 секунд, перед тем как работать с преобразователем или мотором.***

ВЕДУЩИЙ: 1 ВХОД

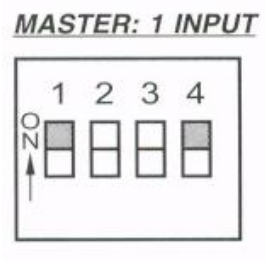

- ***Конфигурация***
  1. **ON: 1 вход**
  2. **Зависит от типа двери**
  3. **Зависит от типа двери**
  4. **ON: Ведущий**

- ***Входы***

1. (8) Закрыть	Закрывает двери при напряжении между клеммами 8 и 10. Открывает двери, когда напряжение между клеммами 8 и 10 отключается.
2. (17..20) Фотодиод	Двери будут повторно открываться, если прервать луч фотоэлемента.
3. (21-22) Повторное Открытие	Дверь не закроется если активирован этот сигнал.
4. Помеха	Дверь будет открываться, если обнаружена помеха прекращением движения мотора
5. (25) Медленное Закрытие	Закрывает не зависимо от состояния фотодиода.

- ***Приоритеты***

1. (21-22)	Повторное открытие
2.	Помеха
3. (25)	Медленное открытие
(17..20)	Фотоэлемент
(8)	Закрыть

ВЕДОМЫЙ: 2 ВХОДА

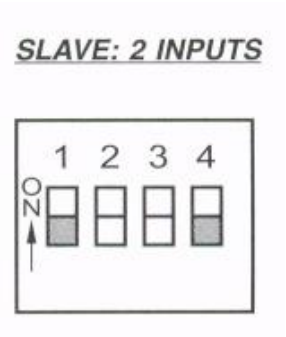

- ***Конфигурация***
  1. **OFF: 2 входа**
  2. **Зависит от типа двери**
  3. **Зависит от типа двери**
  4. **OFF: Ведомый**

- ***Входы***

1. (8) Закрыть	Закрывет двери при напряжении между клеммами 8 и 10.
2. (12) Открыть	Открывает двери при напряжении между клеммами 12 и 10. приоритет закрытию.
3. (17..20) Фотоэлемент	Дверь не откроется повторно, если активирован сигнал, но он подается на главный контроллер через реле фотоэлемента
4. (21-22) Повторное Открытие	Дверь не закроется, если этот сигнал активирован.
5. (25) Помеха	Дверь не будет открываться повторно, если обнаружена помеха с помощью прекращения движения мотора
6. (25) Медленное Закрытие	Закрывает, не зависимо от состояния фотоэлемента.

- ***Приоритеты***

1. (12)	Открыть
2. (21-22)	Повторное открытие
3. (25)	Медленное открытие
4. (8)	Закрыть

ЭЛЕКТРОПИТАНИЕ

Напряжение переменного тока	*230В +10%, -15%*	
Частота	*50-60 Гц*	
Минимальная мощность	*70 мА*	*13 Вт*
Мощность при открытии двери	*0,6 А*	*80 Вт*
Номинальная мощность	*0,93 А*	*140 Вт*
Максимальная мощность	*1,38 А*	*190 Вт*

ИНВЕРТЕР

Частота носителя	*16 кГц*
Диапазон частоты	*0,5-100 Гц*
Диапазон напряжения	*40-200 В*
Максимальный выходной ток	*4 Ампер*
Контроль позиционирования	*энкодер*

МОТОР

Асинхронный 3-х фазный	*6 полюсов*
Питающее напряжение	*250 В*
Мощность	*250 Вт*
Термический класс	*В-130°С*
Номинальная скорость	*900 об./мин.*

ДВЕРИ

Скорость открытия	*макс.: 1000 мм/сек.*
Скорость закрытия	*макс.: 600 мм/сек.*
Усилие безопасности	*80-150 Нм, регулируемое.*
Количество включений	*до 400 вкл./час*

ВХОДЫ

Сопротивление	*20 кОм*
Напряжение	*12…230 В перем./пост. тока*

ВЫХОДЫ

Контакты	*переключающие.*
R контакт	*50 мВт*
Время переключения	*5 мСек.*
Выходной ток	*макс.: 1,5 Ампер*
Напряжение	*макс.: 230 В*

ДИНАМИКА

Скорость открытия	*200-1000 мм/сек.*
Скорость закрытия	*150-600 мм/сек.*
Максимальное ускорение	*800-1500 мм/сек².*

Declaration of Conformity

Tecnolama, S.A.
Ctra. Constanti Km. 3
43206 REUS
(Espana)

herewith declares that the products mentioned below conform with the following E.U. council directives:

CE

E.U. council directive 95/16/EC, Norms EN81-1 y EN81-2:

Locking device for Landing doors
(model 210/10/40)

Locking device for Landing doors
(model TáV 40/10)

Locking device for Landing doors
(model TáV 50/11)

E.U. council directive of electromagnetic compatibility and immunity 89/336-CEE, conform with Norms EN12015 and EN12016, about lift doors:

VVVF-4 Electronical Module
(EMI-368-C)

E.U. council directive of electromagnetic compatibility and immunity 89/336-CEE, conform with Norms EN12015 and EN12016, about lift doors:

Manoeuvre system for lift doors 40/10 mechanical model
(EMI-370-C)

Tecnolama S.A., March of 2001

Josep Vila Gomis
Administrator